Hebeanlage Minilift L KTP 300, resistant, Bodenplatte, schwarz

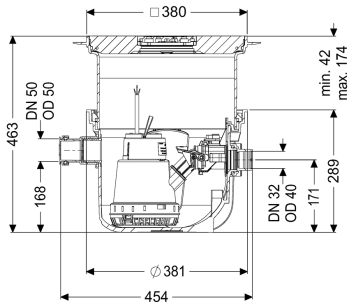

Artikelinformationen

Artikelnummer: 280570SC
GTIN: 4026092093511
Preisgruppe: 20

Produktvorteile

- Platzsparender Einbau in die Bodenplatte mit ingetrierter Ablauffunktion
- Anlage steckerfertig
- Einfache werkzeuglose Wartung

Beschreibung

Die steckerfertige Kleinhebeanlage für fäkalienfreies Abwasser ist geeignet für die Abwasserentsorgung einzelner Entwässerungsgegenstände. Die überflutbare Pumpe mit Schwimmerschalter kann mit Hilfe von Einhandverschlüssen einfach entnommen werden. Der Sammelbehälter aus Kunststoff (PP) besitzt einen offenen Pumpenraum und ist beständig gegen aggressive Abwässer. Die Anlage zum Einbau in die Bodenplatte ist vormontiert zur bauseitigen Endmontage.

Ausführung	
Anlagenart:	Einzelanlage
Resistant:	Beständig gegen salz-, enthärtungs- und kondensathaltiges Abwasser
Pumpensteuerung:	mit Schwimmerschalter
Rückflussverhinderer:	integriert
Allgemeine Merkmale	
Farbe:	grau
Norm:	EN 12050-2
Abwasserart:	fäkalienfrei
Einbausituation:	Einbau in die Bodenplatte
Auslieferungszustand:	installationsfertig (Verbindungsteile sind bauseits anzuschließen)
Abmessungen	
Gewicht netto:	10,8 kg

Gewicht brutto:	11,8 kg
Einbautiefe:	330 - 460 mm
Art der Höhenverstellbarkeit:	teleskopisches Aufsatzstück
Länge:	460 mm
Breite:	380 mm
Verpackungsmaß Länge:	460 mm
Verpackungsmaß Breite:	460 mm
Verpackungsmaß Höhe:	500 mm

Behälter/Grundkörper

Druckabgang (DN):	32
Druckabgang (DA):	40 mm
Zulauf Nennweite (DN):	50 mm
Nutzvolumen:	7 l
Behältervolumen:	26 l

Abdeckungsmerkmale

Abdeckungsart:	Abdeckplatte mit Schlitzrost
Abdeckung Material:	Kunststoff
Abdeckung Farbe:	schwarz
Abdeckung Breite:	366 mm
Abdeckung Länge:	366 mm
Verriegelung:	Lock & Lift
Belastungsklasse:	K 3 (EN 1253-1)

Fördereinrichtung

Pumpe:	KTP 300 resistant
Anzahl Pumpen:	1
Gewicht Pumpe:	4 kg
Anschlusstyp:	Schuko 2-polig
Schutzklasse:	I
Isolationsklasse:	F
Schutzart Pumpe:	IP 68 (3m)
Temperaturüberwachung:	integriert
Förderguttemperatur (dauerhaft) max.:	40 °C
Heißwasserbeständigkeit kurzzeitig (2 Min.):	80 °C
Förderleistung max.:	8 m^3/h
Förderhöhe max.:	6 m
Drehzahl:	2800 U/min
Leistung P1:	0,34 kW
Leistung P2:	0,21 kW
Betriebsart:	S1
Typ Anschlussleitung Pumpe:	H07RN-F 3G 1,0 mm^2
Laufrad Typ:	Freistromrad
Freier Kugeldurchgang:	10 mm
Erforderliche Absicherung Pumpe:	C 16 A
Länge Netzanschlussleitung Pumpe:	5 m
Nennstrom:	1,6 A

Steuerung

Motorschutz Schalter:	ja
Instrument Niveauerfassung:	Schwimmerschalter
Art Niveauerfassung:	mechanisch
Netzfrequenz:	50 Hz
Betriebsspannung:	230 V
Anschlusstyp:	Schuko 2-polig